Основные технические характеристики измерительных щупов (датчиков) к профилометрам серии TIME322X

Time S201

(Стандартный датчик)

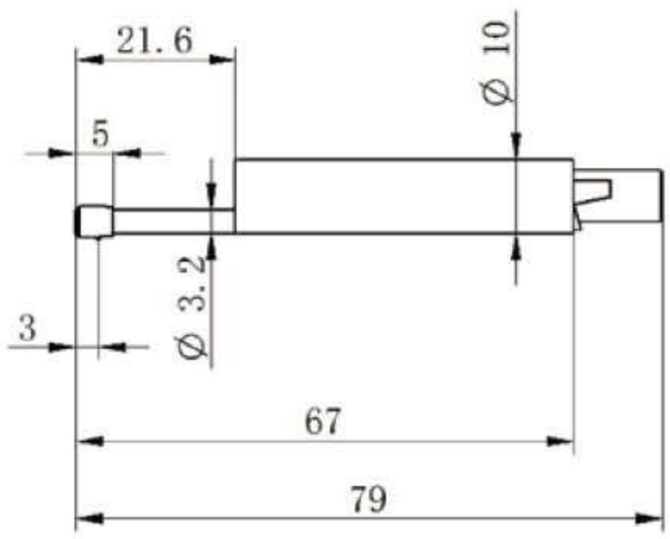

Радиус острия иглы: 5 мкм
Угол для иглы: 90 °
Сила для иглы: 4 мН
Диапазон измерения: 400 мкм

TIME S211

(для измерения малых отверстий)

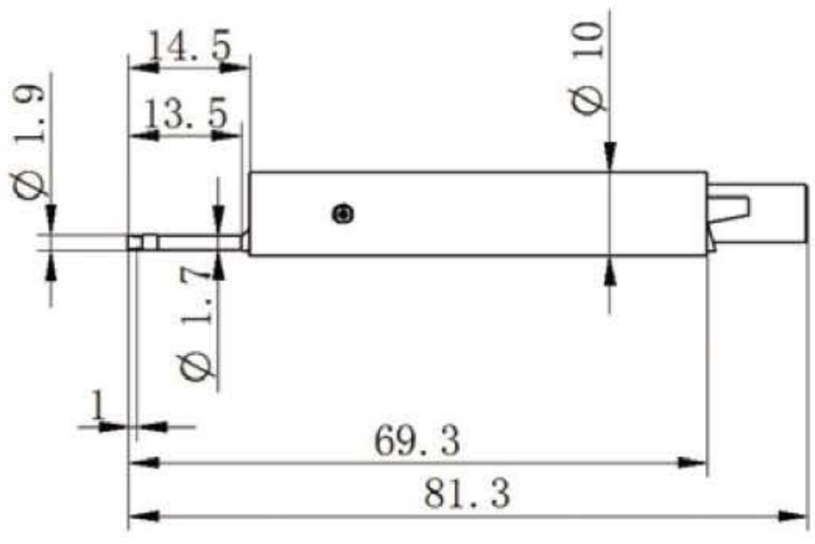

Радиус острия иглы: 5 мкм
Угол для иглы: 90 °
Сила для иглы: 4 мН
Диапазон измерения: 100 мкм
Мин. диаметр отверстия: ø2 мм
Макс. глубина отверстия: 13,5 мм

TIME S212

(для измерения в пазах и канавках)

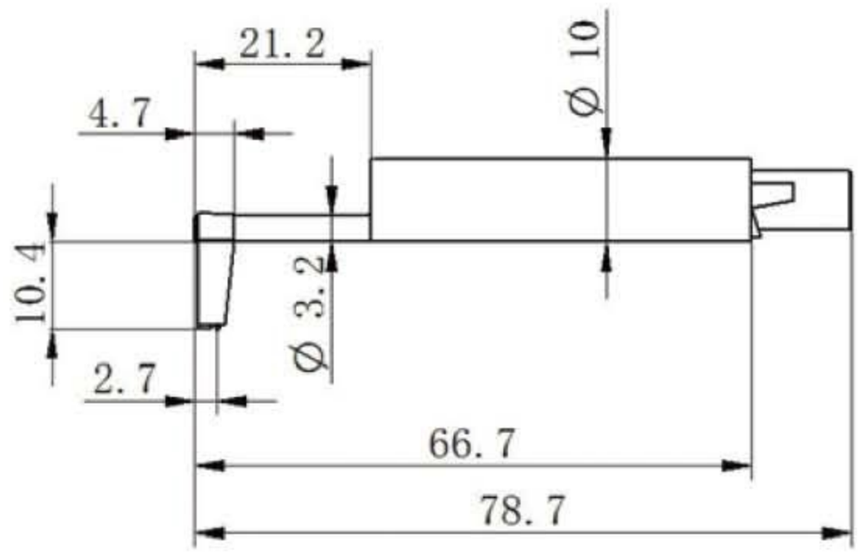

Радиус острия иглы: 5 мкм
Угол для иглы: 90 °
Сила для иглы: 4 мН
Диапазон измерения: 400 мкм
Мин. ширина паза: 2,5 мм

Макс. глубина канавки: 10 мм

TIME S213

(для измерения в глубоких отверстиях)

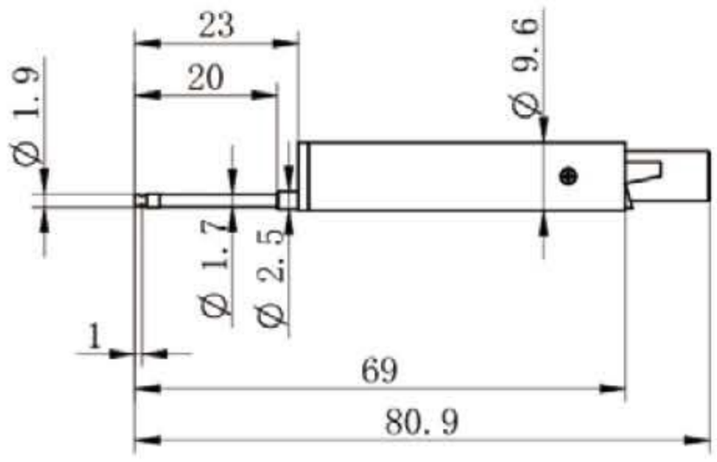

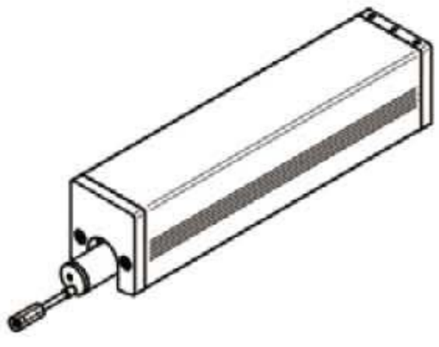

Радиус острия иглы: 5 мкм
Угол для иглы: 90 °
Сила для иглы: 4 мН
Диапазон измерения: 400 мкм
Минимум ширина отверстия: ø2 мм
Максимум. глубина отверстия: 20 мм

TIME S214

(для измерения на изогнутой поверхности)

Радиус острия иглы: 5 мкм

Угол для иглы: 90 °

Сила для иглы: 4 мН

Диапазон измерения: 200 мкм

TIME S220

(датчик типа "О")

Радиус острия иглы: 5 мкм

Угол для иглы: 90 °

Сила для иглы: 4 мН

Диапазон измерения: 200 мкм

Толщина свинцов